第23回　日本クラブユースサッカー選手権（U－15）大会　大阪予選

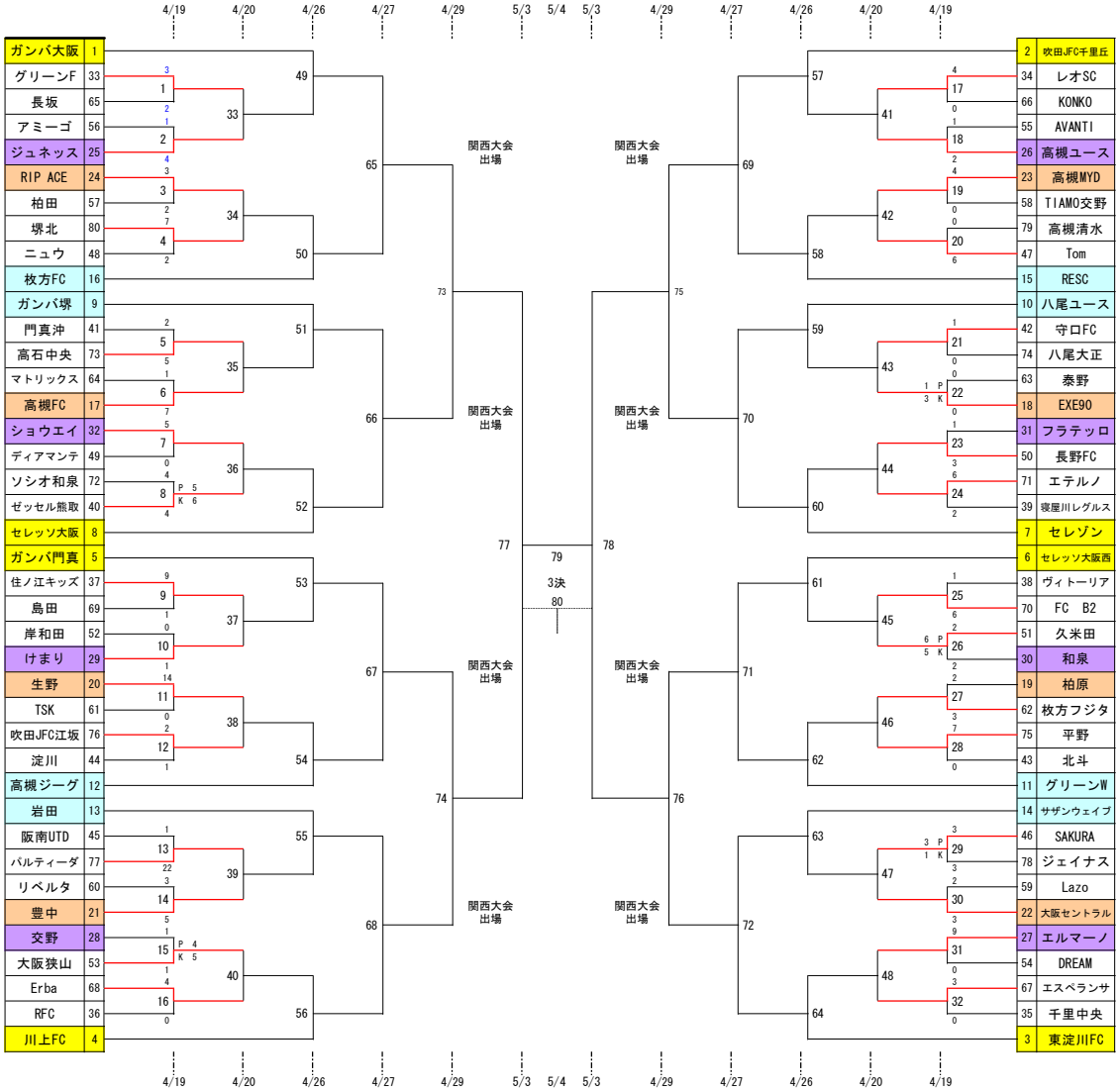

敗者戦（９位～１３位トーナメント）

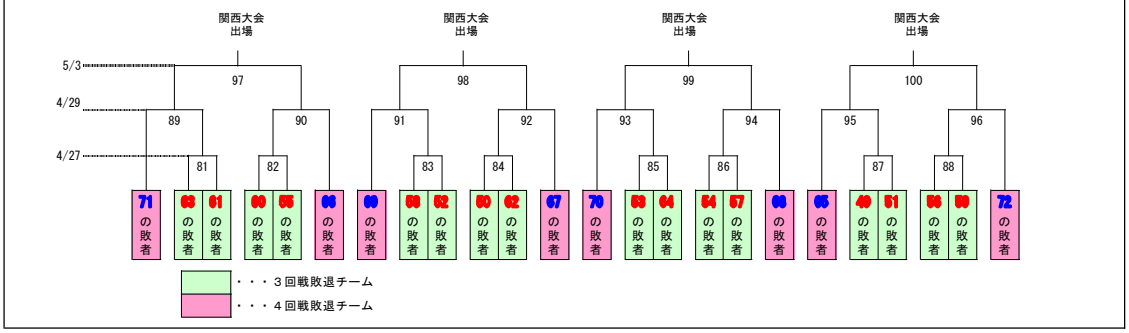

最終決定戦

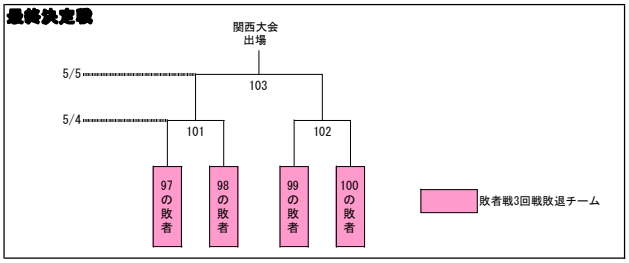

★ 1回戦	4月19日	32試合
★ 2回戦	4月20日	16試合
★ 3回戦	4月26日	16試合
★ 4回戦・敗者戦1回戦	4月27日	16試合
★ 準々決勝・敗者戦2回戦	4月29日	12試合
★ 準決勝・敗者戦3回戦	5月3日	6試合
★ 決勝・3位決定戦・最終決定戦1回戦	5月4日	4試合
★ 最終決定戦2回戦	5月5日	1試合

☆ 試合時間は35分ー10分ー35分（同点はＰＫ戦）

☆ 準々決勝及び敗者トーナメント3回戦以降は10分間の延長を行う。